4.1 Déchiqueteuse à bois

Valorisez votre bois en combustible adapté aux besoins de vos chaufferies.

Performance

Grâce à sa conception exclusive et son moteur de 700 ch, la déchiqueteuse Albach Diamant atteint des rendements records de déchiquetage jusqu'à 300 m³ par heure.

Environnement

Cette déchiqueteuse est montée sur un châssis routier 4 roues motrices et directrices ; elle est homologué route jusqu'à une vitesse de 70 km/h.

Qualité

La forme du rotor et l'angle d'attaque des couteaux permettent de produire des plaquettes forestières sans particules fines répondant aux exigences des chaufferies.

Rendement
- 100 à 300 MAP/h

Calibrage
- P45/P63/P100

Matière première
- Bois toute longueur
- Billons, grumes

Volume du chantier
- 50 à 5000 tonnes

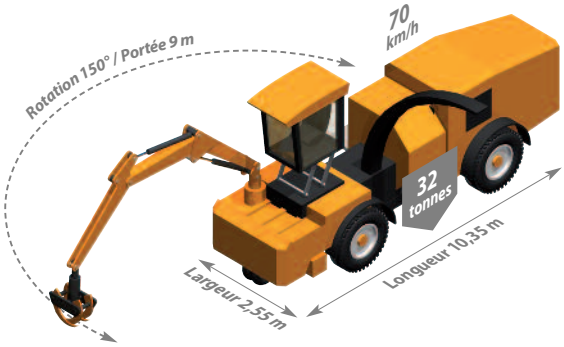

Notes

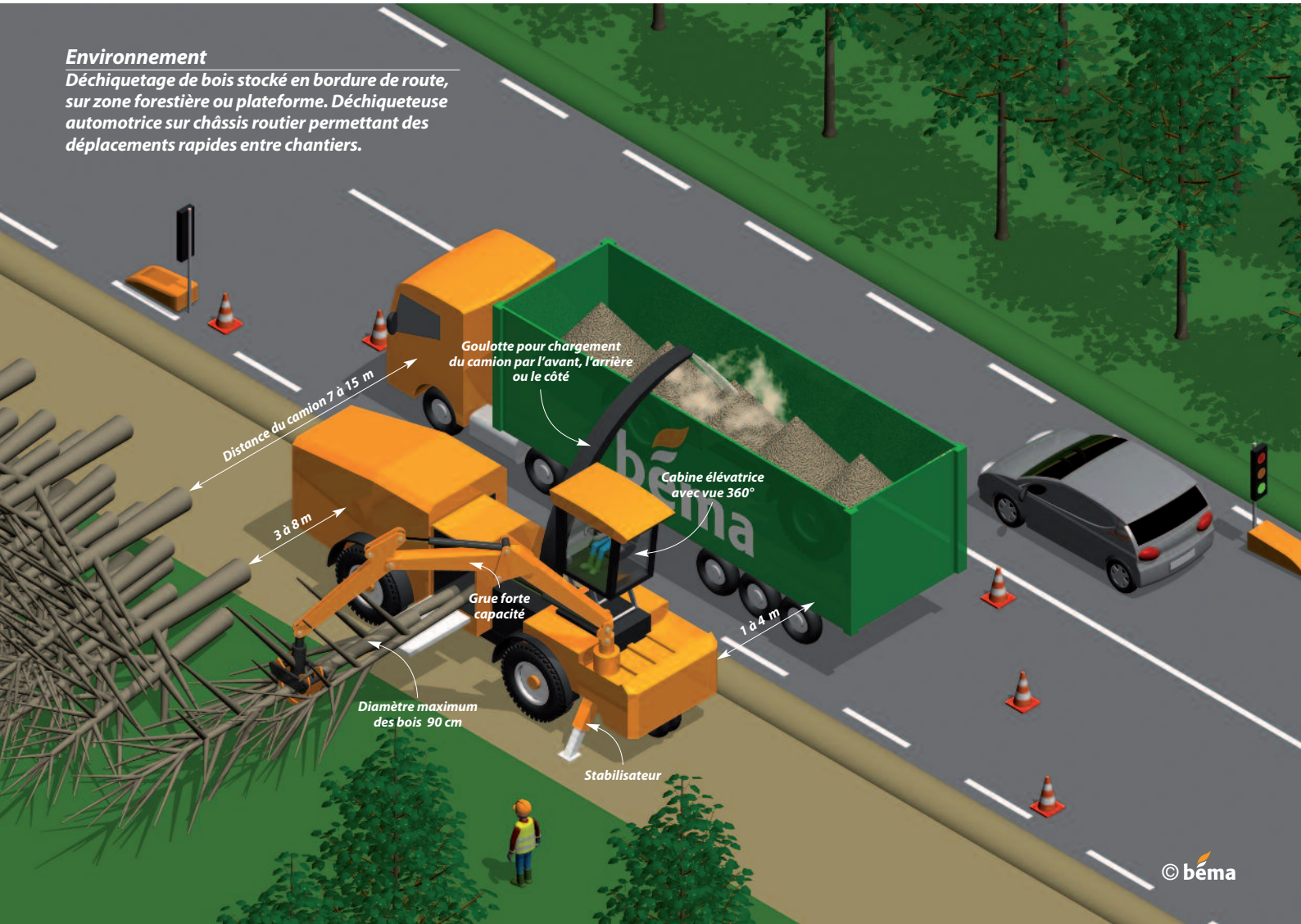

4.2 Broyeur lent

Valorisez les matériaux les plus difficiles grâce au broyeur lent, robuste et puissant.

Performance

Broyage de souches, troncs, déchets verts, palettes, déchets industriels banaux. Réduction en broyat de 1 à 400 mm grâce à un rotor équipé de 42 dents. Broyat à affiner avec un broyeur rapide lors d'une deuxième opération.

Praticité

Machine autonome dotée d'un moteur thermique de 450 ch pour un fonctionnement autonome. Montage sur châssis routier pour des déplacements rapides entre chantiers.

Valorisation

Puissante et robuste, cette machine permet de valoriser en combustible les matériaux les plus difficiles comme les souches, déchets industriels banaux (DIB), palettes, mobilier, charpente, etc.

Rendement
- 100 à 300 MAP/h

Calibration
- 0 à 200 mm

Matière première
- Déchets industriels
- Palettes, charpente
- Mobilier

Volume du chantier
- 100 à 5000 tonnes

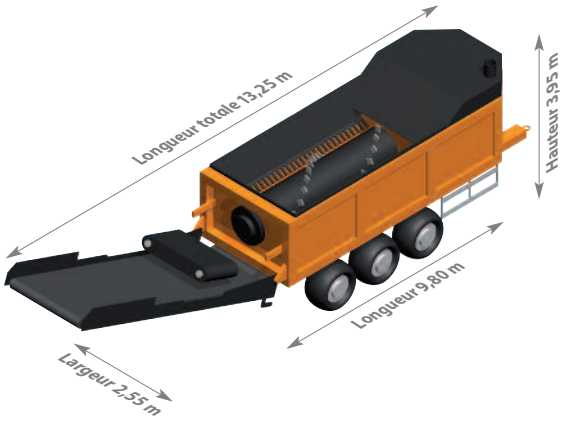

Notes

Environnement

Broyage et valorisation des matériaux les plus difficiles grâce à un système de broyage par écrasement robuste et puissant.

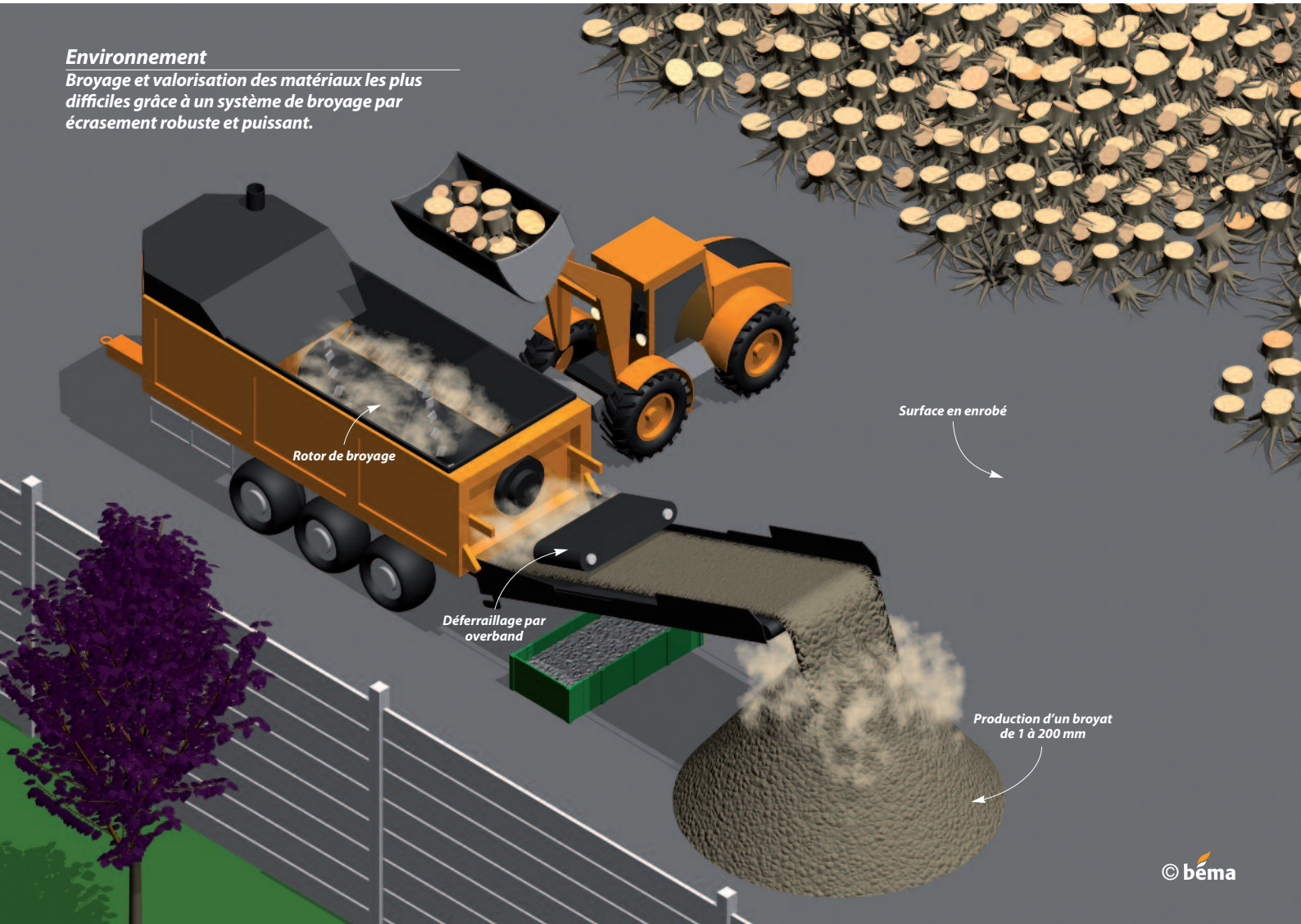

© béma

4.3 Broyeur rapide

Broyez vos déchets verts, chutes de scierie, palettes, etc.

Performance

Moteur thermique autonome de 530 ch conçu pour le broyage de tout type de bois d'un diamètre inférieur à 15 cm.

Praticité

Broyeur monté sur châssis routier. Transfert et installation rapide sur la zone de broyage.

Qualité

Broyeur à marteaux avec grille de calibrage. Tapis d'évacuation équipé d'un aimant permettant de retirer les particules métalliques.

Rendement
- 100 à 300 MAP/h

Calibration
- 60/80/120/150/200 mm

Matière première
- Déchets verts
- Palettes

Volume du chantier
- 100 à 5000 tonnes

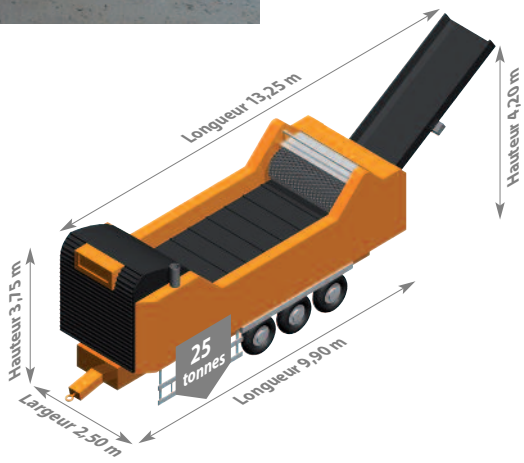

Notes

4.4 Crible à trommel

Calibrez vos plaquettes forestières, compost, déchets verts.

Performance

Criblage de tout produit vrac sur grille de calibre interchangeable d'une longueur de 6 m.

Praticité

Machine autonome dotée d'un moteur thermique pour un fonctionnement autonome. Montage sur chassis routier remorquant.

Polyvalence

Conception permettant le calibrage de tout produit vrac de faible densité, de type plaquettes forestières, compost, plastiques, métaux non ferreux.

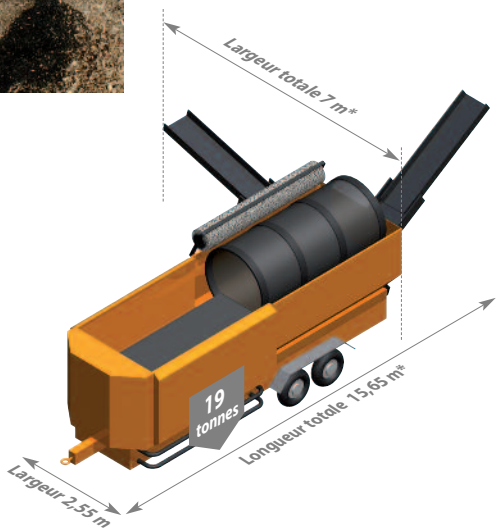

Rendement
- 100 à 300 MAP/h

Calibration
- 10/20/30/40/60 mm

Matière première
- Plaquettes, compost,
- Sciures, plastique

Volume du chantier
- 100 à 5000 tonnes

Notes

© béma

4.5 Évacuation

Valorisez localement votre bois grâce au réseau Béma.

Valorisation

*L'ensemble des moyens de transformation **Béma** permet de valoriser tout type de bois en combustible. Producteur de bois énergie depuis 2007, **Béma** connaît les attentes des chaufferies et adapte votre matière aux besoins locaux.*

Proximité

*Implantée dans le Grand Ouest, **Béma** dispose de contrats avec l'ensemble des chaufferies bois afin de valoriser localement le bois énergie.*

Service

*Disposant d'une flotte de camions à fond mouvant d'une capacité de 90 m³, **Béma** assure l'ensemble des transports de manière réactive.*

Notes

Environnement

Valorisez localement votre bois en énergie verte grâce au réseau de chaufferies Béma.

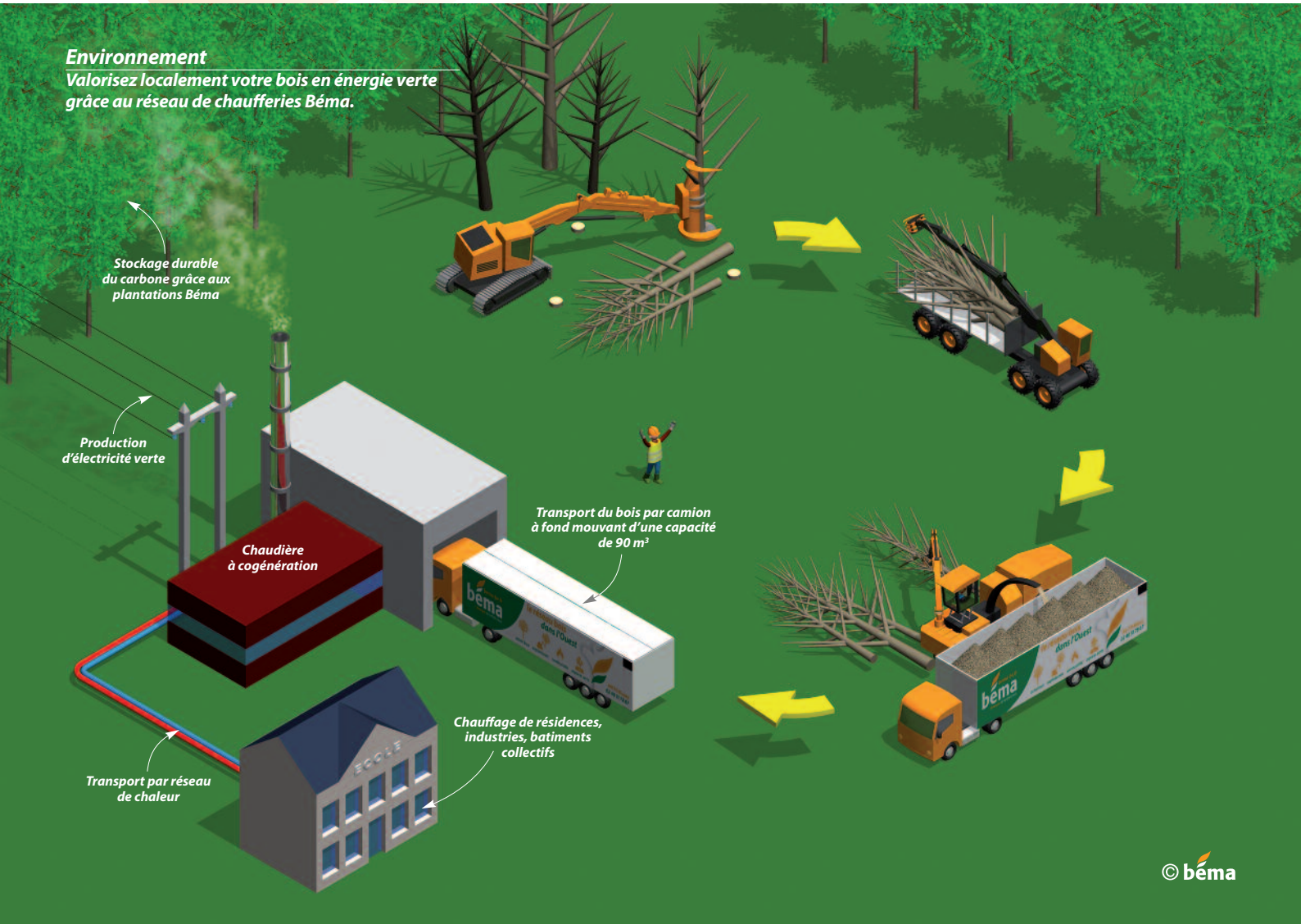

© béma